AIRSENS

Sensor inteligente de CO2

Disponible en tres modelos diferentes: CO2, VOC y RH.

Sondas inteligentes disponibles en tres modelos diferentes CO2, VOC y RH. Diseñadas para crear sistemas de demanda controlada de ventilación sin la necesidad de instalar un control intermedio. Estas sondas pueden conectarse a ventiladores AC, ECOWATT (EC).
La versión WIFI permite, además, monitorización remota a través de la plataforma CONNECTAIR®.

APLICACIONES

Comunicación con unidad de ventilación

CARACTERÍSTICAS

- 4 modos de funcionamiento:
  - Salida relé. - Salida 0-10V. - Salida 2-10V.
  - Control total mediante comunicación Modbus o plataforma CONNECTAIR. (Versión wifi).
- Consigna ajustable
  Indicador nivel calidad aire (difusor 3-LEDs).
- Ajuste intensidad difusor 3-LEDs (OFF-100%).

ACCESORIOS

La nueva gama AIRSENS ofrece un diseño minimalista patentado por S&P para que pueda integrarse fácilmente a múltiples ambientes.

EJEMPLOS DE INSTALACIONES COMUNES

Modelo	Alimentación	Con-sumo (W)	Relé	Salida analógica	Rango lectura	Índice de protec-ción	Dimensiones LxAxH (mm)
AIRSENS-CO2	100-240 VAC 50/60Hz	0,7W	3A 250 VAC	0-10 V 2-10 V	450-2000 ppm (tecnología NDIR)	IP30	122x23x89
AIRSENS-VOC					450-2000 ppm relativo equivalente a CO2		
AIRSENS-RH					45-100%		

Modelo	Alimentación	Con-sumo (W)	Relé	Salida analó-gica	Rango lectura	Índice de protec-ción	Dimensiones LxAxH (mm)
AIRSENS RF CO2	100-240 VAC 50/60Hz	0,7W	3A 250 VAC	0-10 V 2-10 V	450-2000 ppm (tecnología NDIR)	IP30	122x23x89
AIRSENS RF VOC					450-2000 ppm relativo equivalente a CO2		
AIRSENS RF RH					45-100%		
REC.AIRSENS RF					Hasta 4 señales procedentes de unidades AIRSENS RF		135x31x77

DIMENSIONES

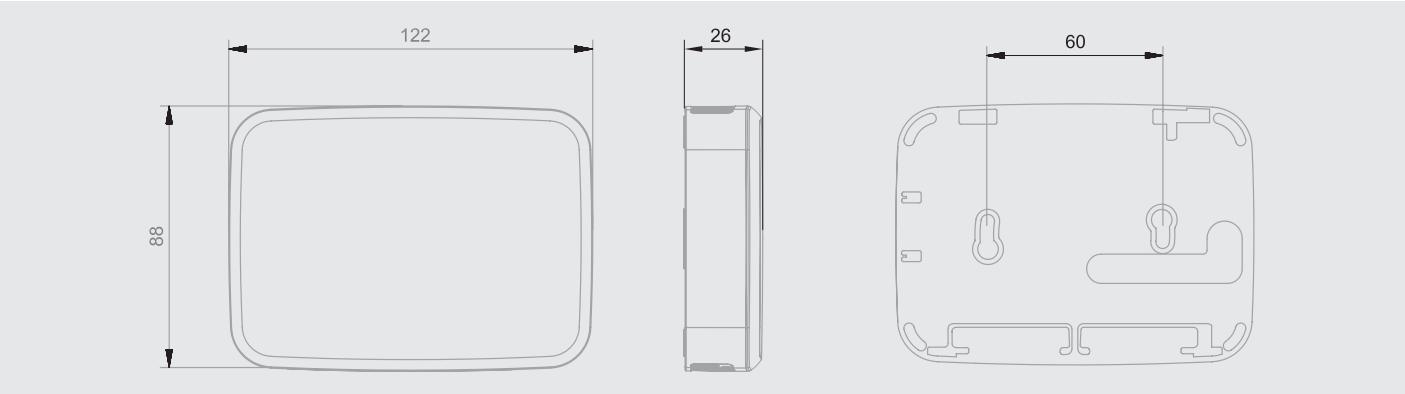
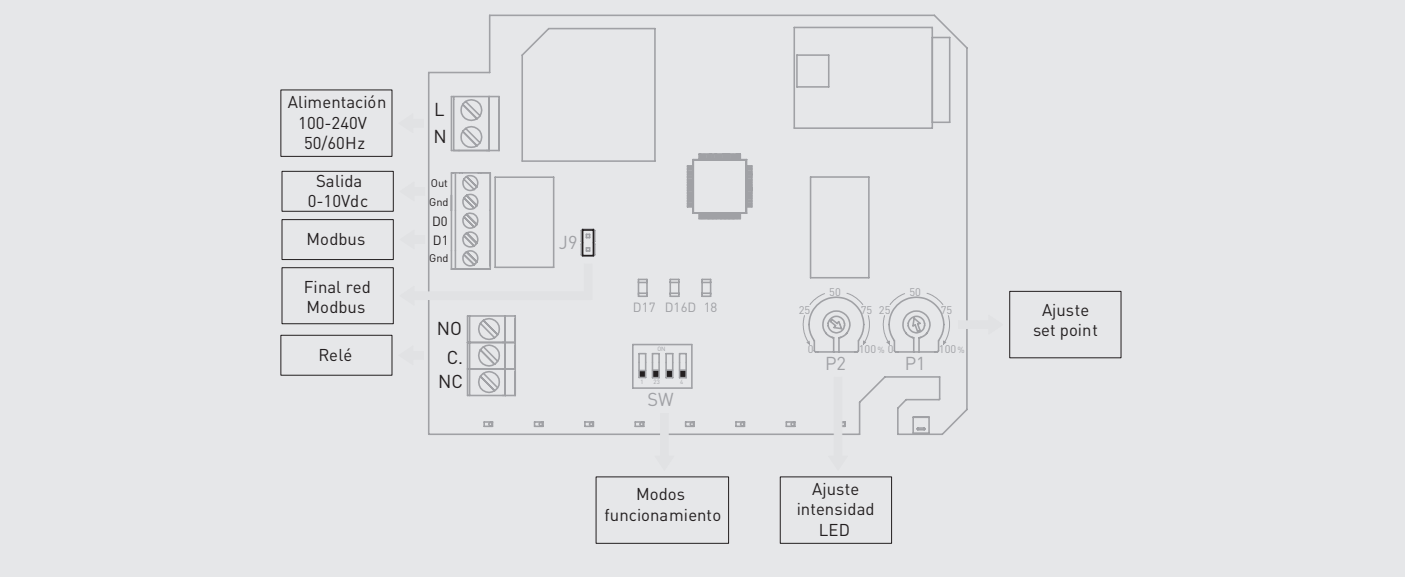
PLACA ELECTRÓNICA